# FRENADO SEGURO, PRECISO Y DE ACCIÓN

## PROGRESIVA

**Conoce la nueva línea de Balatas JAPAN®**

• Diseñadas con avanzada tecnología •
• Materiales de alta calidad y libres de asbesto •
• Desempeño premium comparable al producto original OEM •

MRM

***¡Ahora disponibles en MRM!***

JAPAN

# ¿QUÉ ES EL COEFICIENTE DE FRICCIÓN?

La calidad de un freno se mide de acuerdo a su coeficiente de fricción, esta calidad en el frenado se representa a través de dos letras que, nos indican la capacidad que tiene el material de fricción de soportar y controlar altas temperaturas, cuando se encuentran en frío o en calor los componentes del sistema de freno. Entre mayor coeficiente de fricción la letra será más alta y su comportamiento de frenado será mejor.

**CLASIFICACIÓN DE NIVELES DE FRICCIÓN SEGÚN SAE J866 (CHASE)**

| COEFICIENTE DE FRICCIÓN | CÓDIGO DE FRICCIÓN | | |
|---|---|---|---|
| | FRIO | CALIENTE | |
| 0.25 - 0.35 Normal / Standard | E | E | Otras Marcas |
| 0.35 - 0.45 Normal / Standard | F | F | Otras Marcas |
| 0.45 - 0.55 PREMIUM | G | G | JAPAN |

Es por eso que las **balatas Japan** están fabricadas con coeficiente de **fricción GG** que, brindan seguridad, bienestar y **calidad** al piloto y su moto, **ideal** para bajas cilindradas y motocicletas expuestas a pesadas jornadas de trabajo generando un **frenado óptimo** que **no** daña los tambores o discos de la motocicleta.

GG PREMIUM COEFICIENTE DE FRICCION

JAPAN

Coeficiente de fricción **GG**

**Premium para motos de 80 cc a 250 cc.**

# JAPAN
## LIBRE DE ASBESTO
desde el **2009**

Según las investigaciones, la exposición al asbesto puede incrementar el riesgo de cáncer de pulmón y de mesotelioma (es un cáncer poco común del revestimiento delgado del pecho y del abdomen).

***Asbestosis:*** La asbestosis es causada por la inhalación de fibras microscópicas de asbesto. Estas se hayan en las cañerías y otros materiales de la construcción, en los forros de los frenos y los embragues, afectando a obreros de la construcción y a mecánicos.

## 3 MOMENTOS DE CONTACTO CON ASBESTO

**1. OPERARIOS**
**Contacto alto** con asbesto en la fabricación de balatas.

**2. MECÁNICOS**
**Contacto medio** con asbesto en el mantenimiento de balatas.

**3. PERSONAS**
**Contacto bajo** con asbesto dado que el desgaste de los frenos genera un polvillo que se va al medio ambiente.

# ASPECTOS TÉCNICOS DE LOS FRENOS

Si se tienen surcos, se deben lijar hasta homogeneizar la superficie

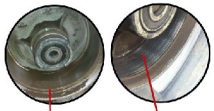

Residuos en la campana

Campana rayada.

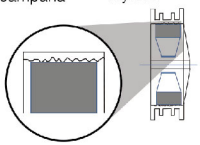

Estos filos de la campana no permiten el correcto asentamiento del material de fricción bajando la capacidad de frenado y ocasionando vibraciones y ruidos.

## INSPECCIÓN DEL TAMBOR

- Se debe estar chequeando si el tambor se encuentra dentro del diámetro máximo establecido por el fabricante de la motocicleta.

- Se debe limpiar con brocha para retirar los residuos de polvo, barro y cualquier otro contaminante. Luego se limpia la superficie interna con un paño impregnado de disolvente o agua y jabón.

## INSPECCIÓN DE LAS BANDAS

- Se debe revisar si el desgaste de las bandas de freno está dentro del límite establecido por el fabricante de la motocicleta, de lo contrario se deben cambiar.

- Es importante revisar si se están usando los resortes correspondientes a la referencia de banda instalada.

- En el caso de no tener a la mano el manual de servicio es conveniente revisar la figura que indica el desgaste de las bandas, ubicada en la parte superior de la leva del freno.

- El desplazamiento de la punta de la flecha hacia el extremo del rango indica el desgaste.
- Se deben lijar las superficies cristalizadas en las superficies del material de fricción como parte de los mantenimientos de rutina de la motocicleta.

## INSPECCIÓN DEL FRENO TRASERO

- Verificar que el pedal de freno se mueve libremente y tiene el recorrido especificado en el manual de servicio de la motocicleta. Se mueve la tuerca de ajuste en la varilla de freno hacia la izquierda o a la derecha hasta que se logre el desplazamiento especificado para el pedal de freno.

## INSPECCIÓN DE LAS PASTILLAS

- Se debe revisar si el espesor del disco de freno está dentro del límite mínimo establecido por el fabricante de la motocicleta.
- Revisar si el desgaste de las pastillas no han superado el espesor mínimo 3m.m.
- Se deben lijar las superficies cristalizadas en las superficies del material de fricción.

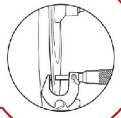

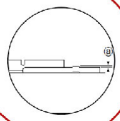

## PURGA DE FRENOS CORRECTA

- Así mismo mientras se afloja el tornillo de purga se debe mantener apretada la manigueta/pedal de freno, una vez se afloje el tornillo el aire saldrá del sistema e inmediatamente se debe ajustar dicho tornillo.
- Posteriormente se debe proceder a bombear la manigueta/pedal del freno hasta obtener la tolerancia y presión adecuada.

- Se debe verificar que el nivel de líquido de frenos esté completo.
- Se debe proceder a la purga del sistema mediante el afloje del tornillo de purga ubicado en la mordaza de freno.

# BALATAS DE TAMBOR

## LIBRE DE ASBESTO

**Material de Fricción**
**LIBRE DE ASBESTO**

Contribuye al cuidado de la salud y a la preservación del medio ambiente.

**Refuerzo en acero templado:** Evita la deformación de las zapatas.

Aluminio de alta resistencia y duración.

**El material de fricción**
**Contiene componentes Anti - ruido**

Coeficiente de fricción GG que clasifica este producto con desempeño PREMIUM (Mejor que original y otros nacionales e importados en su mayoría FF).

**Proceso de rectificado de diámetro por pareja de zapatas.**

Asegura alta precisión y simetría de las zapatas en el tambor, a través de dispositivos que simulan los componentes reales de la balata para asegurar ajuste perfecto.

- **Alta Duración**
  Mayor a 15.000 km.

# ¿CÓMO MEDIR LAS BALATAS DE TAMBOR?

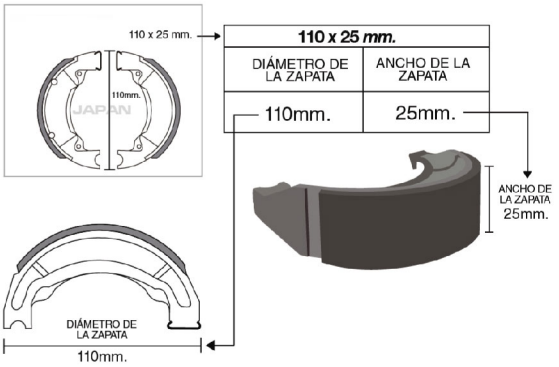


# CONOCE LOS CÓDIGOS QUE EN MRM TENEMOS DISPONIBLES PARA TI.

*BALATAS DELANTERAS*
***ATV150 SPORT / ATV150 C / REVERSA***
***42-9504***

*BALATAS TRASERAS*
***HN CG125***
***42-9201***

*BALATAS DELANTERAS / TRASERAS*
***HN CGL125 TOOL***
***42-9204***

*BALATAS TRASERAS*
***HN TITÁN 125***
***42-9202***

*BALATAS DELANTERAS / TRASERAS*
***SU AX100 / AX115***
***42-9301***

*BALATAS TRASERAS*
***IT FT150***
***42-9501***

*BALATAS TRASERAS*
***YH YBR125 / BWS100***
***42-9101***

*BALATAS TRASERAS*
***IT AT110***
***42-9502***

*BALATAS TRASERAS*
***YH FZ16***
***42-9103***

*BALATAS TRASERAS*
***IT FT125 / CS125***
***42-9503***

# BALATAS DE DISCO

## LIBRE DE ASBESTO

**Platina de respaldo en acero de alta calidad.**
Permitiendo una adherencia del material de fricción segura y adecuada.

**Positive Molding Technology**

**Material de Fricción LIBRE DE ASBESTO** ECO JAPAN

Contribuye al cuidado de la salud y la preservación del medio ambiente.

**El material de fricción Contiene componentes Anti - ruido**

Coeficiente de fricción GG que clasifica este producto con desempeño PREMIUM (mejor que original y otros nacionales e importados en su mayoría FF).

Las balatas de disco Japan están desarrolladas a partir de fibras minerales, polvos metálicos, y fibras sintéticas; conformadas por proceso "POSITIVE MOLDING TECHNOLOGY" que proporciona un material de fricción con densidad y curado uniforme, ya que a través de todo el proceso de moldeo, la presión se da exclusivamente sobre el material de fricción.

El resultado es un freno más seguro, preciso, y de acción progresiva, sin mayor esfuerzo de parte del conductor. Este producto esta clasificado como "GG" según clasificación de normas SAE - J866 para prueba CHASE(Protocolo SAEJ 661), y corresponde a nuestra denominación "PREMIUM" con características comparables al producto Original OEM.

# ¿CÓMO MEDIR LAS BALATAS DE DISCO?

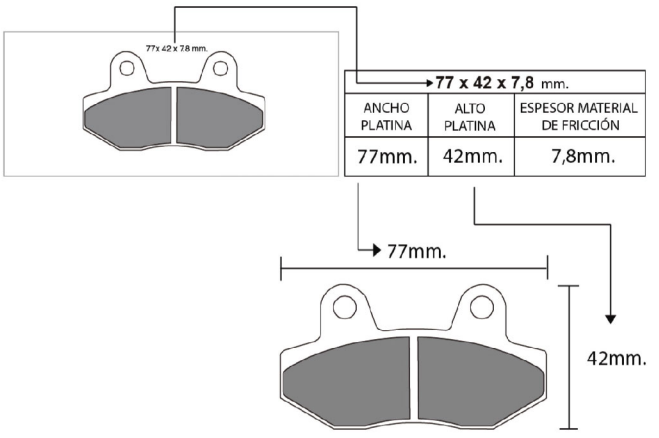


# CONOCE LOS CÓDIGOS QUE EN MRM TENEMOS DISPONIBLES PARA TI.

*BALATAS DELANTERAS*
***YH YBR125 G/R***
***(DOBLE PROPÓSITO)***
***42-9102***

*BALATAS DELANTERAS*
***KW ZX-6 / ZXR750 / ZXR900***
***42-9401***

*BALATAS DELANTERAS*
***SU GN125H / GS125***
***42-9302***

*BALATAS TRASERAS*
***HN INVICTA 150***
***42-9206***

# JAPAN

**T.** (81) 8215.0707

mrm.com.mx / MRMrepuestos